Stolová okružná píla - cirkulárka 2000W

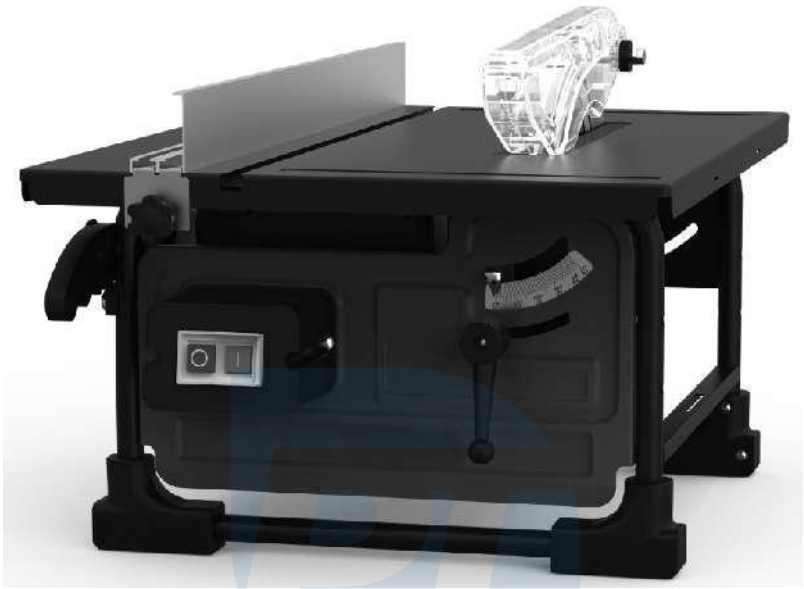

Návod na použitie

Preklad originálneho návodu

Pro-Tech shop

Návod na obsluhu a bezpečnostné pokyny

Pred spustením prístroja si prečítajte tento návod na obsluhu!

Účel stroja:
Účel použitia: Stolová píla je určená na rezanie dreva pomocou pílového kotúča. Stroj nie je určený na rezanie kovových častí, alebo podobných materiálov. Môže sa používať ako hobby a na špecifické opravy. Zariadenie sa nesmie používať iným spôsobom, ako určil výrobca.

	VAROVANIE - Aby sa znížilo riziko poranenia, používateľ si musí pozorne prečítať pokyny
	Spĺňa platné základné bezpečnostné normy zavedené smernicami ES
	Nedodržanie pokynov uvedených v tejto príručke môže mať za následok zranenie osôb, stratu života, alebo poškodenie náradia.
	Vždy noste ochranné okuliare
	Vždy noste ochrannú masku
	Používajte chrániče sluchu

Pro-Tech shop

BEZPEČNOSTNÉ INFORMÁCIE

1. Poškodené a zdeformované kotúče sa nesmú používať;

2. Opotrebovaný pracovný stôl by sa mal vymeniť;

3. Používajte kotúče odporúčané výrobcom a ktoré sú v súlade s normou EN847 1. Všimnite si prosím hrúbku kotúča, ktorá nemôže byť väčšia ako otvor, v ktorom kotúč pracuje;

4. Nezabudnite použiť správny typ kotúča na konkrétnu prácu;

5. Noste vhodný ochranný odev, ktorý zahŕňa:

- Ochrana sluchu na ochranu pred rizikom straty sluchu,
- Ochrana dýchacích ciest na ochranu pred vdychovanie nebezpečného prachu;

- Ochranné rukavice na manipuláciu s kotúčom a ostrými materiálmi. Rezací kotúč by sa mal uchovávať v ochrannom obale.

6. Pri rezaní dreva musí byť pripojené zariadenie na odsávanie prachu. Používateľ zariadenia si musí byť vedomý rizík vyplývajúcich z vdychovania prachu. Okrem toho by mal byť používateľ oboznámený s rezaným materiálom a zabezpečiť, aby zariadenie na odsávanie prachu pripojil na správne miesto.

7. Nepoužívajte oceľové kotúče na rezanie vysokou rýchlosťou;

8. Posuvné a blokovacie zariadenie obrobku musí byť uložené spolu so strojom.

BEZPEČNÁ PREVÁDZKA:

1. Použite na presun a uzamknutie obrobkov zahrnuté príslušenstvo;

2. Nastavte štiepací klin;

3. Nastavte horný chránič kotúča;

4. Zariadenie sa môže používať len vtedy, ak je vybavené krytom kotúča;

5. Píla by sa nemala používať na hobľovanie drážok;

6. Pracovný stôl s nastaviteľnými otáčkami vretena pre rôzne materiály by mal byť vybavený zariadením na zmenu otáčok;

7. Používajte len kotúče, ktorých maximálne prípustné otáčky nie sú nižšie ako maximálne otáčky vretena. Vyberte vhodné kotúče pre typ obrábaného materiálu;

8. Počas prepravy by mala byť horná časť kotúča zakrytá;

9. Je zakázané dotýkať sa rotujúcich prvkov zariadenia;

10. Uistite sa, že napätie, ku ktorému bude spotrebič pripojený, zodpovedá napätiu uvedenému na typovom štítku spotrebiča. Používajte iba trojvodičové predlžovacie káble s uzemnením. Poškodené alebo opotrebované káble sa musia vymeniť.

ROZBALENIE

- Zariadenie a príslušenstvo sú zabalené v jednej krabici. Mali by ste ich starostlivo rozbaliť a skontrolovať, či bolo so zariadením dodané všetko príslušenstvo.
- Ak máte akékoľvek otázky týkajúce sa, nedostatkov, poškodenia resp. problémy, kontaktujte predajcu.

Obsah balenia:

1. Stolová píla

2. Štiepací klin s horným krytom

3. Paralelné vedenie

4. Doraz

5. Zatláčania doska

6. Používateľská príručka

OBSLUHA

Tento návod na obsluhu obsahuje základné informácie potrebné na začatie práce so spotrebičom. Na začiatok odporúčame, aby ste si pred začatím samotnej práce vyskúšali prevádzku spotrebiča na nadbytočných kusoch dreva.

VYPÍNAČE

Zariadenie je vybavené I/O prepínačom. Na spustenie zariadenia stlačte I. Ak chcete stroj zastaviť, stlačte O.

ODSÁVANIE PRACHU

Pripojte saciu hadicu domáceho vysávača k otvoru na stolovej píle. V prípade potreby použite vhodnú spojku. Proces odsávania prachu bude účinnejší, keď bude odsávač spustený na rezný kotúč. Aby ste sa vyhli vdychovaniu nebezpečného prachu, odporúčame pracovať so strojom s pripojeným odsávačom prachu.

ÚDRŽBA

1. Zariadenie, používateľskú príručku a príslušenstvo uložte do originálne balenie. Vďaka tomu bude používateľská príručka vždy k dispozícii po ruke a nájdenie potrebných dielov bude jednoduchšie.

2. Zariadenie zvyčajne nevyžaduje žiadnu údržbu. Jediná vec, ktorú musí obsluha z času na čas urobiť, je premazať zariadenie.

3. Zariadenia tohto typu si vyžadujú kontrolu kvality. V prípade poruchy je potrebné zariadenie vrátiť do servisného strediska. Všetky informácie o opravách a cenách nájdete v príslušnom servisnom stredisku.

So zariadením manipulujte opatrne

- Zariadenie by sa malo skladovať a udržiavať v čistote.
- Postupujte podľa návodu na obsluhu a údržbe zariadenia.
- Počas používania a skladovania by malo byť zariadenie suché, bez tuku a oleja.
- Keď zariadenie nepoužívate, vypnite ho. Až potom, po vypnutí ho môžete vyčistiť, alebo vymeniť príslušenstvo.

Odstráňte kľúče zo svojho zariadenia.

Pred spustením sa uistite, že sa nenachádzajú v zariadení, alebo na ňom kľúče, alebo iné nástroje.

Vyhnite sa neočakávanému spusteniu

- Nikdy spotrebič nepremiestňujte, keď je pripojený k elektrickej sieti. Môže dôjsť k nekontrolovanému stlačeniu spínača a aktivácii spotrebiča.
- Pred pripojením zariadenia k zdroju napájania sa uistite, že je vypínač vypnutý.

Použitie predlžovacích káblov na vonkajšie použitie

- Pri práci vonku používajte iba predlžovacie káble, ktoré sú na tento účel určené a sú riadne označené. Ak je zariadenie vybavené uzemneným káblom použite aj predlžovací kábel s uzemnením.
- Buďte ostražití.
- Pri práci so spotrebičom buďte pozorní a používajte zdravý rozum. Ak sa nemôžete sústrediť na prácu, prestaňte so spotrebičom pracovať.

Skontrolujte, či zariadenie nie je poškodené

- Pred spustením zariadenia skontrolujte, či samotné zariadenie a jeho bezpečnostné komponenty fungujú správne.
- Uistite sa, že sa všetky pohyblivé časti sa otáčajú správnym smerom a nie sú nijako blokované. Skontrolujte, či spotrebič, jeho časti, alebo príslušenstvo nie sú poškodené Skontrolujte, či nie je uvoľnená žiadna zo súčastí. Skontrolujte, či sú všetky súčasti správne utiahnuté a upevnené. Toto je veľmi dôležité a ovplyvňuje bezpečnú prevádzku zariadenia. Ak je spotrebič, alebo jeho bezpečnostné súčasti poškodené, kontaktujte servis. Poškodený spotrebič nikdy nepoužívajte! Pílu nikdy nepoužívajte, ak je poškodený spínač!

POZOR!

Z bezpečnostných dôvodov by sa malo používať iba príslušenstvo a nástavce odporúčané výrobcom a v súlade s týmto návodom na obsluhu. Použitie iného príslušenstva môže byť životu nebezpečné.

Technické špecifikácie:

Číslo modelu:	KD5290
Napätie / frekvencia:	230 V ~ 50 Hz
Menovitý výkon:	2000W
Rýchlosť bez zaťaženia:	2950 otáčok za minútu
Veľkosť kotúča:	Φ200xΦ16x2,4 mm
Počet zubov:	24Z
Rozmery stola:	505 x 373 mm
Maximálna výška rezu pri 90°:	43 mm
Maximálna výška rezu pri 45°:	22 mm

Informácie o hluku

Vážený akustický tlak	LpA: 87,2 dB(A)
Vážený akustický výkon	LwA: 100,2 dB(A)
Neistota:	k: 3,0 dB(A)

KONŠTRUKCIA ZARIADENIA

(KD5290 WTS200B)

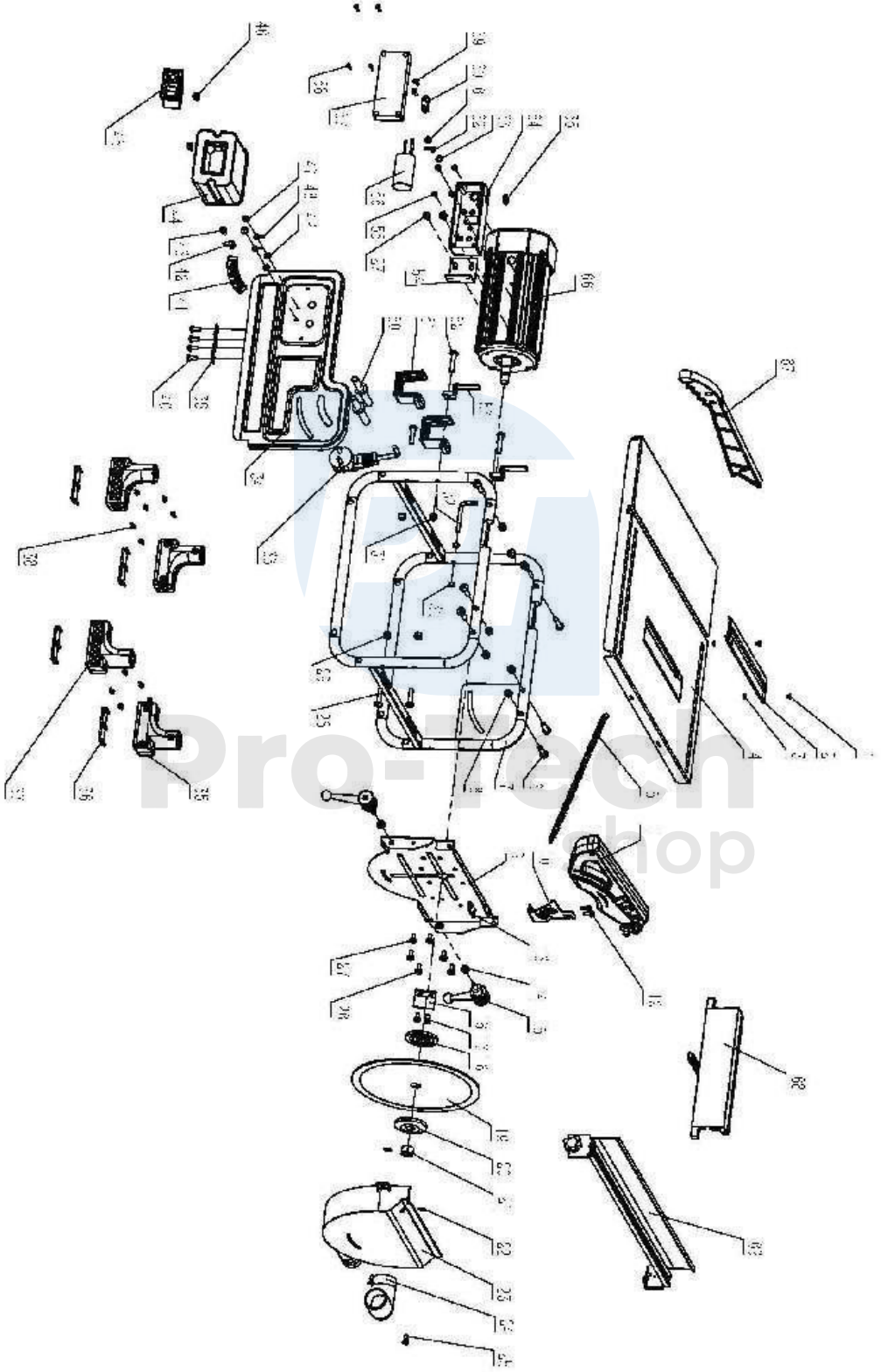

ZOZNAM NÁHRADNÝCH DIELOV (KD5290 WTS200B)

Číslo	popis	množstv	Číslo	popis	množstv
1	Skrutka so zápustnou hlavou	2	36	Guma	4
2	Otvor na plastový nôž	1	37	Okrúhly kolík skupiny B	2
3	Zarážka	2	38	Samorezná krížová kombinácia II	12
4	Komponenty na hornej časti pracovnej dosky	1	39	Železný most	2
5	Napínacia pružina	1	40	Skrutka	4
6	Skrutka	6	41	Uhlové nálepky	1
7	Set jednotka kolena	1	42	Malý plastový indikátor	1
8	Samojistiace matice	6	43	Skrutka	1
9	Set pre držiaky motora	1	44	Spínacia skrinka	1
10	Podávač	1	45	Prepínač elektromagnetický	1
11	Montáž horného krytu	1	46	Kombinácia dvoch slotov	2
12	Krížové kombinované skrutky	2	47	Kombinovaná skrutka	2
13	Prítlačná doska rozdeľovača	1	48	Uzemnenie	2
14	Plochá podložka	2	49	Zubová podložka	2
15	Držiak potrubia	2	50	Predĺžená výstupná hadica B.	2
16	Zastávka čepele	1	51	Prípojka	2
17	Kombinovaná skrutka	2	52	Skrutka	2
18	Vnútorná rukoväť	1	53	Karta	2
19	Pílový kotúč	1	54	Montážny rám motora	1
20	Vonkajšia rukoväť	1	55	Skrutky so zápustnou hlavou	4
21	Oriešky	1	56	Kapacita	1
22	Doraz	2	57	Kryt kondenzátora	1
23	Spodný kryt	1	58	Samorezné skrutky s krížovou drážkou	4
24	Konektor potrubia	1	59	Samorezná krížová kombinácia II	2
25	Skrutka	2	60	Skrutka	1
26	Krížové kombinované skrutky	4	61	Kombinovaná skrutka	1
27	Krížové kombinované skrutky	4	62	Uzemnenie	1
28	Skrutka	3	63	Zubová podložka	1
29	Samojistiace matice	3	64	Nádoba kondenzátora	1
30	Oriešky	3	65	Výstupný poistný krúžok	1
31	Háčik v pravom uhle	1	66	Motorová jednotka	1
32	Samojistiace matice	2	67	Vrhač	1
33	Napájací kábel + zástrčka	1	68	Montáž štvorcového pravidla	1
34	Predný panel	1	69	Inštalácia sprievodcu	1
35	Okrúhly kolík skupiny A	2			



POZOR!

Tento výrobok je označený symbolom likvidácie odpadu z elektrických a elektronických zariadení. To znamená, že, že výrobok by sa nemal likvidovať spolu s bežným domovým odpadom, ale mal by sa odovzdať do zberného systému, ktorý spĺňa požiadavky európskej smernice o OEEZ. Informácie o recyklácii vám poskytne váš distribútor, alebo miestny úrad. Výrobok bude následne recyklovaný, alebo demontovaný, aby sa znížil jeho vplyv na životné prostredie. Vzhľadom na obsah nebezpečných látok môžu byť elektrické a elektronické zariadenia nebezpečné pre životné prostredie a ľudské zdravie.



Likvidácia obalov

Obal pozostáva z kartónovej škatule a príslušne označených plastových komponentov, ktoré sa dajú recyklovať. Tieto materiály by sa mali recyklovať.

Pro-Tech shop